Freedom / IQ

HANDBOOK

Kancelářská židle
Freedom / IQ

Vlastnosti a charakteristika

Charakteristika

Zádová opěrka

– tvarovaná polyuretanová pěna
– čalounění – textilní látka Wave

Sedák

– loketní opěrky a sedák židlí obsahují vrstvu speciálního gelu, Saddle není touto vrstvou vybavena
– čalounění – textilní látka Wave

Polštářové vany, podpěry loketních opěrek, rám opěrky hlavy

– vstřikovaný, vyztužený, probarvený polypropylén

Držadla a páky

– vstřikovaný, vyztužený, probarvený nylon

Plynový píst

– válce naplněné dusíkem pro nekonečné seřizování výšky sedadla

Synchronní mechanismus

– vinutá pružina v samonastavitelném nakláněcím mechanizmu
– elastomerová pružina ve dvoukloubové zadní opěrce

Vnější rám a pětiramenný podstavec

– hliníkový odlitek se zataveným plastovým povrchem

Židle Freedom / IQ bez opěrky hlavy

Židle Freedom / IQ s opěrkou hlavy

Židle Saddle

Physical characteristics

Cushions – backrest

- moulded polyurethane foam
- textiles – fabric Wave

Cushions – seat

- armrests and optional seats have top layer of non-degradable gel
- textiles – fabric Wave

Cushion pans, armrest supports, headrest frame

- injection moulded, reinforced, integral colour polypropylene

Handles and levers

- injection moulded, reinforced, integral colour nylon

Stored energy devices

- nitrogen charged gas cylinders for infinitely adjustable seat height and tilt

Synchronized mechanism

- coil spring in the Self-Adjusting Recline mechanism
- elastomer spring in the Dual Pivot backrest

External frame and five-arm base

- die cast aluminium with fused plastic coating

Chair Freedom / IQ without headrest

Chair Freedom / IQ with headrest

Chair Saddle

Kancelářská židle
Freedom / IQ

Vlastnosti a charakteristika

U židlí Freedom / IQ byly ovládací elementy a zámky nahrazeny jednoduchými mechanizmy, které automaticky kopírují pohyb lidského těla při jeho pohybech u pracovního stolu. Snížením potřeby ručního ovládání na minimum, Freedom / IQ podporuje přirozený spontání pohyb, jenž je základem pro zdravé držení těla a pracovní pohodlí. Vynikající vlastnosti židle Freedom / IQ mohou být využívány s minimální potřebou nastavování ovládacích prvků.

Židle Freedom / IQ definuje novou úroveň pracovních standardů umožňující nové způsoby práce.

Výbava

Samonastavitelné vyklápění

- inteligentní vyvážený naklápěcí mechanizmus poskytuje správnou podporu po celou dobu rozmezí naklápěcího pohybu, bez ohledu na výšku a váhu uživatele
- neexistují žádné tažné pružiny, které je třeba seřizovat
- není třeba samouvolnění žádných zámků naklápění
- během naklápění se úhel mezi tělem a nohama otevře pro lepší funkci těla
- uživatel udržuje téměř konstantní úroveň pohledu při vyklápění

Dvoukloubová opěrka zad

- při naklonění se zadní opěradlo automaticky přizpůsobí měnícím se potřebám páteře
- v případě potřeby poskytuje až 25 mm přídavné podpory v bederní oblasti

Synchronizace loketních podpěrek

- opěrky se pohybují v tandemu, aby se zamezilo nebezpečí jejich nerovnoměrného postavení
- přirozená zdvihací a uvolňovací činnost, která umožní okamžité přestavení opěrek bez nastavování ovládacích prvků nebo pojistek
- rozsah 160 mm svislého pohybu, který uspokojí všechny uživatele
- loketní opěrky jsou ukotvené k opěrce zad, aby si ruce zachovaly stejné postavení k tělu i při naklonění
- na přání lze objednat s mechanikou pro horizontální stavitelnost (pouze zdokonalené gelové loketní opěrky s potahem Xanium)
- gelový polštář

Standardní válec

- poskytuje rozsah změny výšky sedáku, která vyhovuje 90 % populace

Tvarovaný polštář zadové opěrky

- odpovídají tvarům těla
- zvýšená plocha kontaktu snižuje počet tlakových bodů
- nepropustná bariéra pod potahem minimalizuje přítomnost prachových roztočů, bakterií a jiných alergenů v polštářích
- polštáře jsou modulární, aby byla možná jejich snadná výměna

Gelové polštáře sedáků

- nestlačitelná, degeneraci odolná gelová vrstva na pěnovém jádru
- poskytuje maximální rozprostření tlaku
- nabízí bezkonkurenční dlouhodobý komfort při sezení

Seřízení podle těla

- nastavitelná velikost vyhovuje 90 % uživatelů
- nastavitelné prvky
  - výška sedadla
  - hloubka sedadla
  - výška zadní opěrky/podpory beder

Dynamická opěrka hlavy

- citlivá opěrka hlavy se okamžitě nastaví při naklonění (opření) a odkloní se při sedu zpříma
- možnost svislého nastavení v rozmezí 12 mm, které vyhovuje všem uživatelům
- pro dokonalou podporu během celého rozsahu naklonění se posune se do přirozeného oblouku hlava – krk
- tvarovaná, aby pohodlně podpírala hlavu i krk

Samonastavitelná kolečka

- pro podlahy pokryté kobercem lze použít „tvrdá" dvojkolečka o ∅ 75 mm, pro podlahy s tvrdými povrchy (např. parkety) jsou doporučena „měkká" kolečka

Kluzáky

- kolečka mohou být nahrazena kluzáky s použitím pro „měkké" (kobercové) i „tvrdé" (parkety) podlahy
- kluzáky jsou standardně použity u vysokých židlí Saddle s pístem 10"

With Freedom / IQ chair, the knobs, levers and locks of the current-generation task chair have been replaced by intelligent mechanisms that automatically support the body as it moves from task to task. By minimizing the need for manual controls, Freedom / IQ maximizes natural, spontaneous movement, which is essential for a healthy body and a comfortable day's work. Freedom / IQ's many features can be enjoyed with virtually no effort.

Freedom / IQ exceeds known performance standards to such a degree that new ways of working become possible.

Features

Self-adjusting recline

- intelligent counter-balance recline mechanism automatically provides the right amount of support through the full range of recline motion, regardless of user size and weight
- no tension spring to adjust
- no recline locks to set/release
- during recline, the angle between torso and legs opens up for better body function
- user maintains near constant eye level during recline

Dual pivot backrest

- extra motion of the backrest during recline automatically adjust to the changing needs of the spine
- provides up to 25 mm additional lumbar support when needed

Synchronized armrests

- revolutionary armrests move in tandem to eliminate the dangers of uneven arm positioning
- natural lift and release action for immediate repositioning without buttons or locks
- 160 mm range of vertical motion to accommodate all users and tasks
- can be positioned below thigh-level for close table or deskwork attached to backrest so arms stay in same relation to body during recline
- can be ordered with horizontal setting mechanism (advanced gel armrests with Xanium cover only)
- gel cushion for superb comfort

Standard cylinder

- provides seat height range that accommodates 90% of the population

Contoured cushions

- carefully sculpted to match body contours
- increased contact area reduces pressure points
- impermeable barrier under textile minimizes presence of dust mites, bacteria and other allergens in the cushion
- modular for easy replacement

Gel seat cushions

- non-degradable, non-compressible gel layer on top of foam core
- provides maximum pressure distribution
- offers unmatched, long-term comfort

Body fit

- size adjustable to fit over 90% of the population
- adjustments for Fit-to-Size
  - seat height
  - seat depth
  - backrest/lumbar support height

Dynamic headrest

- position-sensitive headrest moves into place when you recline and out of the way when you sit upright
- 12 mm vertical adjustment to fit all users
- moves in the natural arc of head/neck for perfect support through range of recline
- contoured to cradle the head and neck in comfort

Hard castors

- diam. 75 mm double-wheel castors for carpeted floors

Glides

- hard castors can be replaced by glides for both „soft“ (carpeted floors) and „hard“ (wooden floors)
- high chairs Saddle with 10" cylinder are delivered with glides as standard equipment

Kancelářská židle
Freedom / IQ

Specifikace

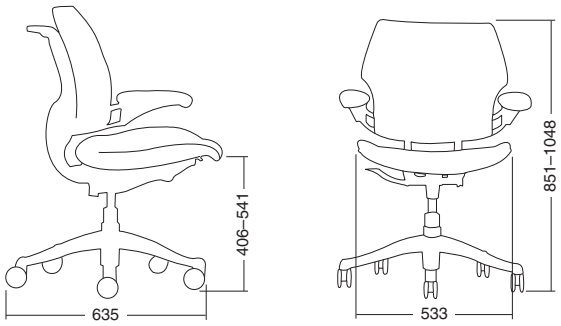

Židle Freedom / IQ bez opěrky hlavy

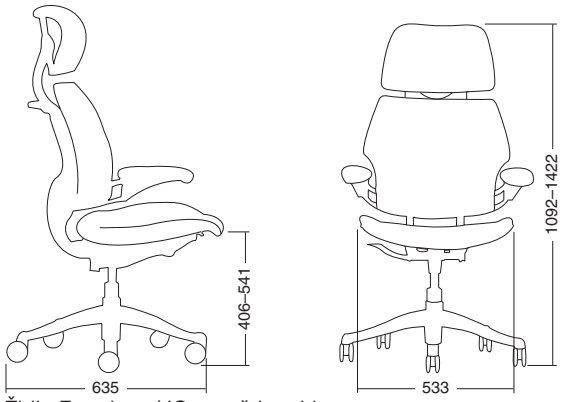

Židle Freedom / IQ s opěrkou hlavy

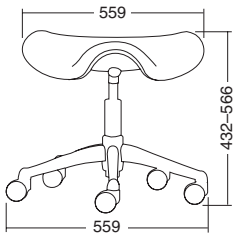

Židle Saddle

Uživatelské parametry

- standardní židle vyhovuje více než 90 % uživatelů
  - od výšky 150 cm (ženy) do 190 cm (muži)
  - od 50 kg do 125 kg tělesné hmotnosti
- přizpůsobení pro uživatele mimo standardní rozsah může být dosaženo použitím:
  - nižšího nebo vyššího válce
  - sofistikovaných loketních opěrek

Hmotnost

- 17,5 kg – standardní židle
- 19,5 kg – židle se všemi volitelnými prvky

Naklonění zadní opěrky

- 22° – standardní židle

Úhel mezi sedadlem a zadní opěrkou

- 100° až 122°

Potahová látka

Látka používaná na židlích Freedom / IQ využívá pokrokovou technologii, vyvinutou zejména pro sportovní oblečení. Špičkovým technologickým postupem se v průběhu jediné operace spojuje potah, gel, pěna a plastická podpůrná skořepina v jednu modulární jednotku.

Wave – Kód potahu: W

Složení 86 % nylon, 14 % lycra.
Látka Wave byla vyvinuta převážně pro sportovní oblečení. Splňuje všechny náročné kvalitativní, ekologické i estetické požadavky. Odolává namáhání ve čtyřech směrech a převyšuje všechny testované parametry pro silně namáhané potahy.

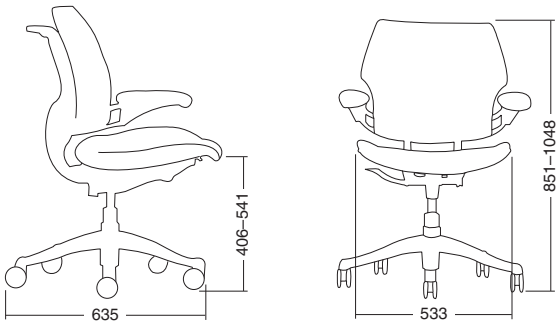

Chair Freedom / IQ without headrest

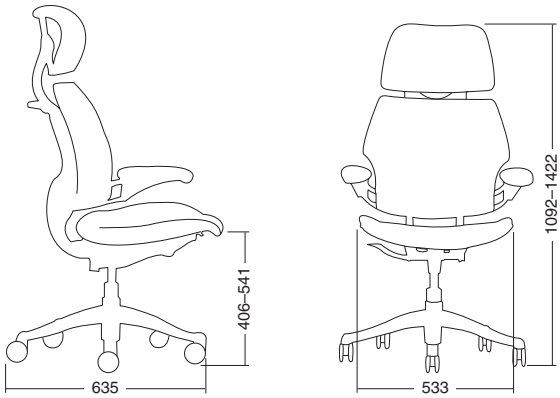

Chair Freedom / IQ with headrest

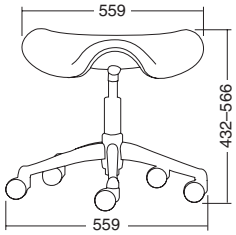

Chair Saddle

Scope of users

- standard chair fits over 90% of the office population
  - 150 cm woman to 190 cm man
  - 50 to 125 kg
- user outside the standard range can be accommodated by:
  - low or high cylinder height
  - advanced armrests

Weight

- 17.5 kg – standard chair
- 19.5 kg – chair with all options

Backrest recline

- 22° – standard chair

Reference angle between seat and back

- 100° to 122°

Textile

The cushions on all Freedom / IQ chairs utilize advanced technology developed primarily for the sportswear and sporting goods industries. In a single step, a high-tech moulding process combines the textile, gel, foam and plastic support shell into a single, modular unit, which can be attached to Freedom / IQ with four screws.

Wave – Textile code: W

Composition 86% nylon, 14% lycra.
Developed initially for sportswear. Wave responds to the unique form and production requirements of the Freedom / IQ chair. This four-way stretch fabric exceeds all contract interior testing requirements for heavy-duty upholstery.

Kancelářská židle
Freedom / IQ

Řez gelovým polštářem – Cross-section of Freedom / IQ's modular cushions

PĚNA

Jádro polštáře se skládá z tvarované vysoce odolné polyuretanové pěny s kontrolovanou hustotou.

FOAM

The cushion core consists of moulded, density-controlled, high-performance polyurethane foam.

GEL

Vrchní vrstva gelu neobsahující změkčovadla a časem nedegeneruje. Poskytuje výborné tlumení nárazů a rozložení váhy čímž zajišťuje bezkonkurenční pohodlí. Gelová vrstva není použita u Saddle.

GEL (optional)

Top layer of plasticizer-free gel will not degrade over time. Provides excellent shock absorption and weight distribution for unmatched comfort.

POTAH

Wave (W) v černé barvě. Potahovou látku Oxygen (R) nebo potah v kůži lze dodat na objednávku.

TEXTILE

Wave (W) in black colour. Cover fabric Oxygen (R) or leather cover can be supplied to order.

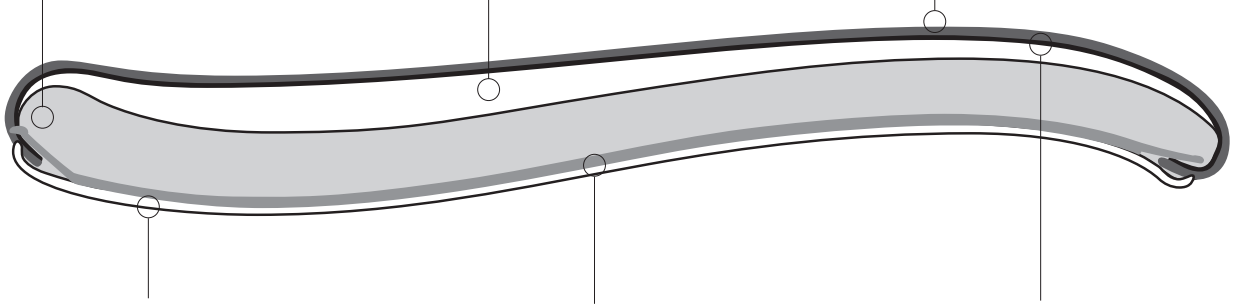

VNĚJŠÍ SKOŘEPINA

Slouží jako nosná konstrukce polštáře sedáku.

OUTER SHELL

Provides structural support for the cushion.

VNITŘNÍ SKOŘEPINA

Tvaruje polštář sedáku. Je spodní vrstvou polštáře sedáku, a tak umožňuje jeho snadnou výměnu.

INNER SHELL

Forms the cushion's contours and makes it uniquely modular so that cushions can easily be replaced.

PĚNOVKA

Vrstva uretanové pěny na textilním jádru tvoří izolační bariéru mezi potahem a polštářem, čímž zabraňuje prostupování bakterií, prachových částic a jiných alergenů.

FOAM LAYER

Layer of coated urethane foam bonded to the textile creates an impermeable barrier between the textile and the cushion, which reduces the ability of allergens, dust mites and bacteria to propagate.

Možnosti – Chair options

Druh židle/ mechanizmus Style/mechanism	Loketní opěrky Armrests	Barva potahu Textile colour	Barva kovové konstrukce Frame colour	Kód Code
Židle Freedom / IQ s opěrkou hlavy/ Chair Freedom / IQ with headrest				
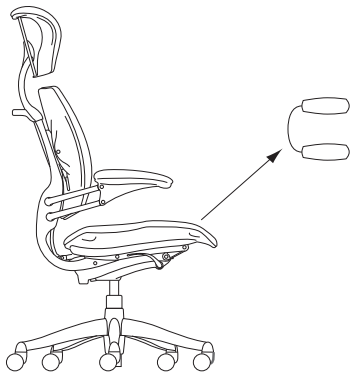	Standardní gelové oketní opěrky s látkovým potahem Standard gel armrests with fabric cover	Wave	Graphite	
		black		**008889999**
Židle Freedom / IQ bez opěrky hlavy/ Chair Freedom / IQ without headrest				
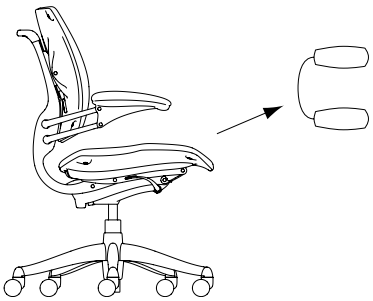	Standardní gelové oketní opěrky s látkovým potahem Standard gel armrests with fabric cover	Wave	Graphite	
		black		**008899999**
Sada koleček židle Freedom/IQ pro tvrdou podlahu Set of castors for hard floor				**008808095**

Kancelářská židle
Freedom / IQ

Možnosti

Druh židle/ mechanizmus Style/mechanism	Kolečka/kluzáky Castors/glides	Barva potahu Textile colour	Barva kovové konstrukce Frame colour	Kód Code
Židle Saddle **Chair Saddle**				
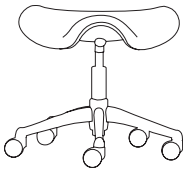	kolečka, výška pístu 5“ castors, cylinder height 5“	Wave	Graphite	
		black		**008909999**
Židle Saddle s chromovaným prstencem / **Chair Saddle with chrome bar ring**				
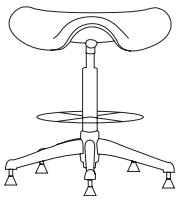	kluzáky, výška pístu 10“ glides, cylinder height 10“	Wave	Graphite	
		black		**008969999**
Sada koleček židle Freedom/IQ pro tvrdou podlahu Set of castors for hard floor				**008808095**

Vzorník látek – Wave – Fabric samples

black 101